Инструкция настройки калитки К32ДСМ

Настройка момента доводки дуги

1. Отводим дугу влево на 90 ° до упора, отпускаем.

Дуга должна вернуться в среднее положение « Проход закрыт» .

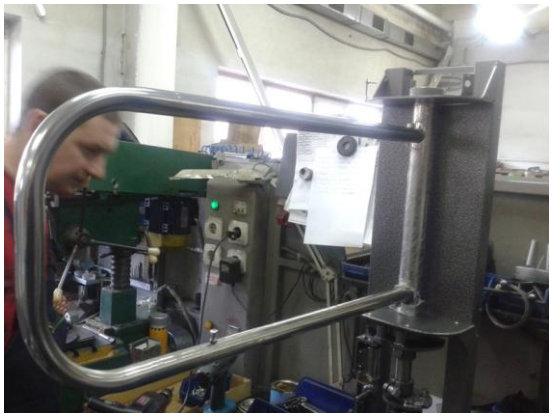

При этом не должно быть заеданий, характерного скрипа, отклонения от вертикального положения.

2. Отводим дугу вправо на 90 ° до упора, отпускаем.

Дуга должна вернуться в среднее положение .

Возврат дуги должен происходить следующим образом:

Сначала дуга возвращается к исходному положению с быстрой скоростью , а при подходе к исходному положению « Проход закрыт», на угле примерно 20 °- 30 ° движение замедляется ,

Происходит доводка до исходного положения

Время доводки должно быть примерно 2 секунды.

3. Скорость возвращения дуги на фазе быстрого возврата регулируется с помощью натяжения пружин .

Увеличивается натяжение, скорость возврата увеличивается и наоборот.

4. Скорость движения дуги на стадии фазы медленного возврата регулируется положением пальца относительно оси вращения дуги.

Муфта

Палец Вилка

Придерживая палец ключом , отпускаем гайку и перемещаем палец по пазу.

При перемещении пальца к валу скорость увеличивается , при перемещении в сторону противоположную – движение дуги замедляется.

После этой регулировки палец постоянно фиксируется.

5. Начало фазы медленного возврата дуги начинается с контакта пальца с вилкой дуги.

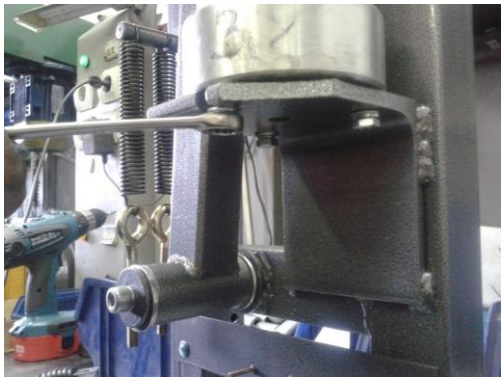

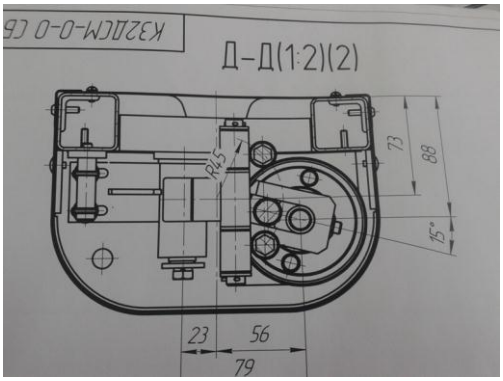

Регулировка симметричности углов медленного возврата производится перемещением муфты по пазу уголка.

При достижении одинаковых углов медленного возврата при открывании влево и вправо муфта фиксируется окончательно.

6.Углы отвода дуги вправо и влево (90°) и время возврата в исходное положение должны быть одинаковы.

Это достигается регулировкой положения упоров.

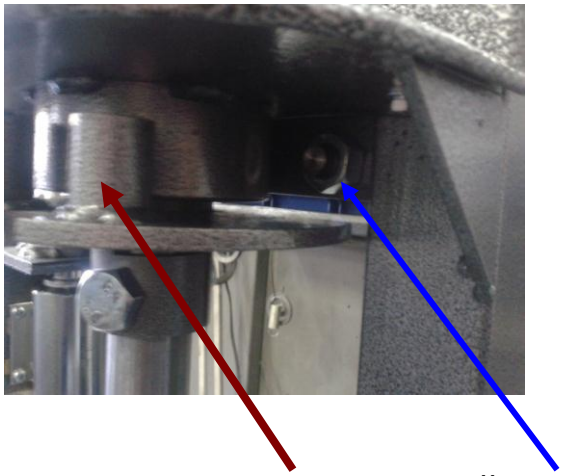

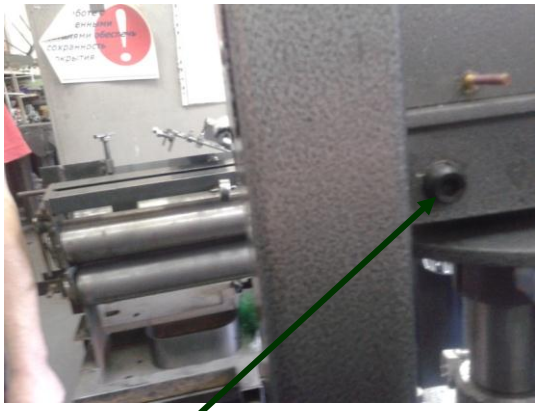

Придерживая ключом шестигранным винт установочный, отпускаем гайку.

Вкручивая или выкручивая винт установочный регулируем ход упоров, повторяем регулировку с другой стороны ,добиваясь угла поворота 90°.

После окончания регулировки , придерживая ключом шестигранным винт установочный, затягиваем гайку.

Повторяем этот переход для второй стороны.